SAROPACK future-packed solutions



Flowpack FW

La mise sous film hautes performances

Notre assortiment comprend des solutions flexibles pour (presque) tous les usages et domaines. Vous bénéficiez d'une disponibilité rapide ainsi que de notre expertise et de nos conseils personnalisés, deux éléments qui font partie intégrante de toute solution d'emballage optimale.



San Giovanni Bianco, province de Bergame, Italie

Depuis de nombreuses années, ce site de production, situé dans le nord de l'Italie, est leader dans la fabrication de machines d'emballage ultramodernes. C'est ici que nous développons et que nous fabriquons nos machines de série ainsi que les accessoires sur mesure adaptés à vos besoins spécifiques.

Machines flowpack

Les machines flowpack SaroPacker permettent un conditionnement rapide et précis de produits tels que des fruits, des légumes, des produits de boulangerie ou tout autre produit devant être mis en sachet. Grâce aux processus automatisés et à la commande précise, vous optimisez l'efficacité de votre processus d'emballage. Le design compact assure une présentation attrayante et une protection optimale de vos produits.



Système de scellage rotatif
Page 04



Système de scellage vertical cadencé
Page 10



Système de scellage vertical en continu
Page 14

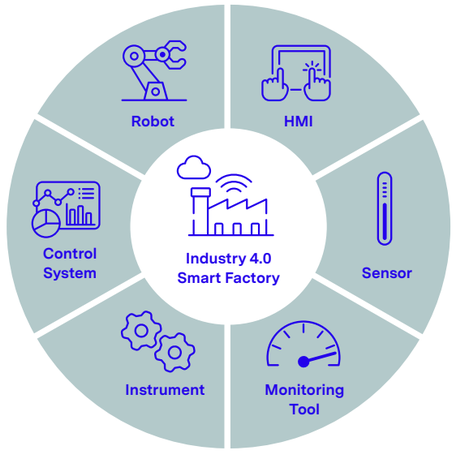

Plateforme technologique Industry 4.0 et IoT

4.0 ready

La gamme FW SaroPacker a été mise au point sur la base des plateformes technologiques de l'Industry 4.0 et de l'IoT (Internet of Things). Cette technologie constitue le noyau de toutes les variantes de modèles et permet des processus de conditionnement intelligents, connectés et automatisés.

04

Système de scellage rotatif

Les modèles à mâchoires de scellage rotatives emballent une grande variété de produits de formes irrégulières et de petites dimensions, qui peuvent être introduits dans la machine aussi bien à l'unité qu'en groupe.

- Les produits sont emballés à une vitesse pouvant atteindre 200 cycles par minute.
- Les systèmes de formage et de scellage du sachet plastique, combinés au conformateur dynamique spécialement conçu à cet effet, permettent un réglage flexible et rapide du processus d'emballage.
- Des options techniques variées et innovantes assurent un changement de format simple et rapide et, de fait, des coûts de production peu élevés.
- Offre un haut niveau de sécurité.
- Adapté à l'intégration dans une ligne de production.
- Protégé de tous côtés par un capot moderne en plexiglas, porte relevable pour une accessibilité optimale.

Alimentation du film par le haut
FW550, FW750

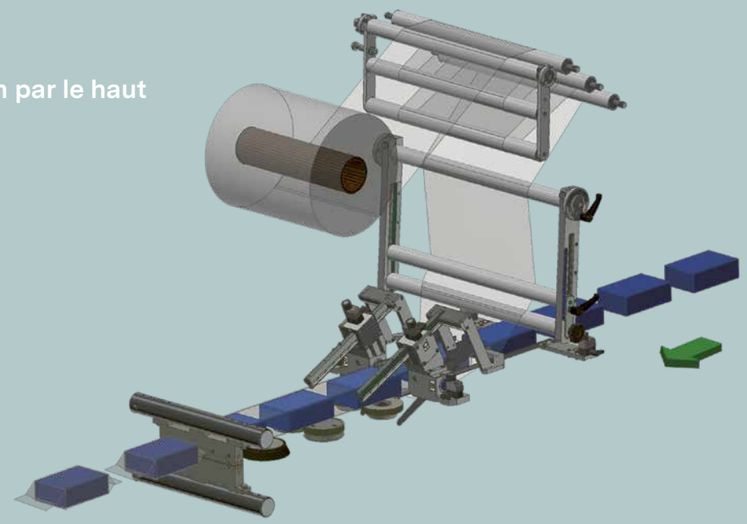

Alimentation du film par le bas
FW550-LR, FW750-LR

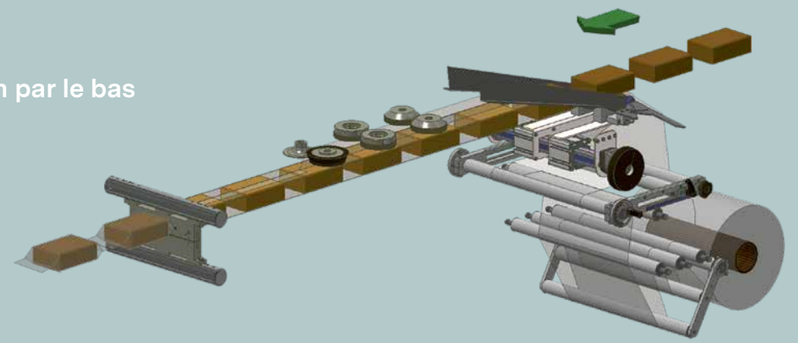

Les processus d'emballage

FW300E

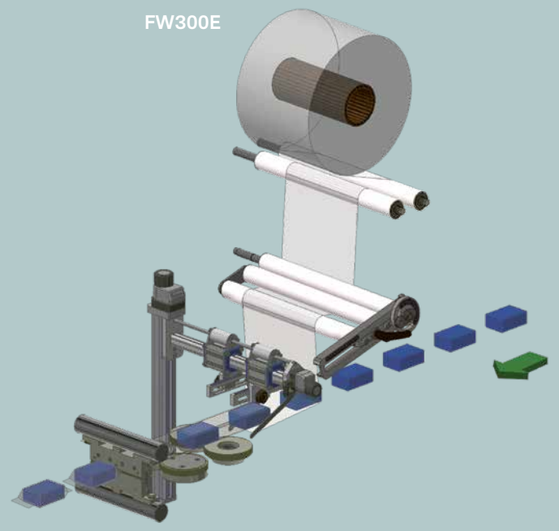

FW400E

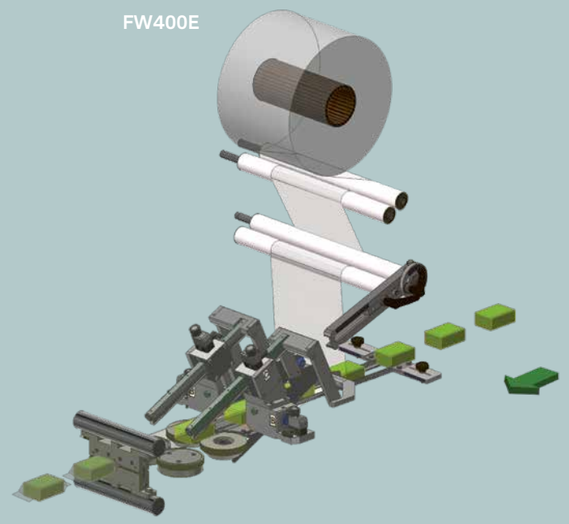

FW500E

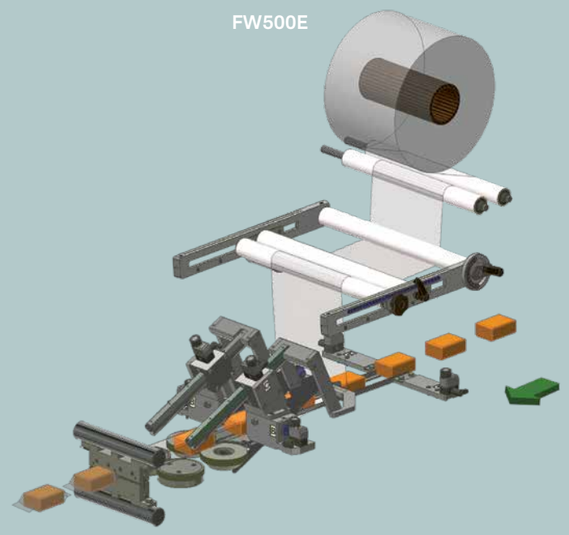

SaroPacker
FW300E
FW400E
FW500E



Guidage du film et scellage

- Scellage transversal à mâchoires rotatives
- Scellage longitudinal composé de deux paires de roues d'entraînement : la première paire tire le film et la seconde assure le scellage
- Ouverture des roues pour le scellage longitudinal : manuelle (FW300E) / pneumatique (FW400E, FW500E)
- Conformateur dynamique de série avec affichage numérique de la position
- Incl. contrôle des marques d'impression pour films imprimés, fonction « pas de produit-pas de sachet » pour éviter les sachets vides et capteurs pour contrôler la fin du film

Commande et sécurité

- Commande FLXMOD®, équipée d'un écran tactile couleur 7 pouces, d'un guidage intuitif par menu et de modules de commande IN / OUT pour entrées/sorties numériques et analogiques ; détection contrôlée de la température via une sonde de température
- 50 mémoires de cycle de travail disponibles
- Toutes les surfaces de glissement en contact avec les produits sont en acier inoxydable AISI304
- Conforme aux normes EG

Mécanisme et fonctionnement

- Convoyeur d'entrée avec guides réglables et pousseurs facilement échangeables
- Porte-bobine à accouplement mécanique et à fixation mécanique (FW300E) ou arbre expansible pneumatique (FW400E, FW500E)
- Réglage manuel de la hauteur des mâchoires de scellage (Center Sealing)
- Convoyeur de sortie produits motorisé et réglable en hauteur
- Bacs de récupération pour les résidus de produit sur toute la longueur du convoyeur d'alimentation, facilement retirables (pour un nettoyage simple)

Caractéristiques techniques, page 18

FW300E

Vidéo

- Jusqu'à 80 produits par heure
- Larges mâchoires de scellage : 150 mm
- Hauteur maximale du produit : 60 mm
- Largeur maximale du film : 300 mm

4.0 ready



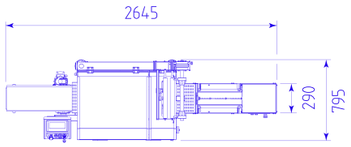

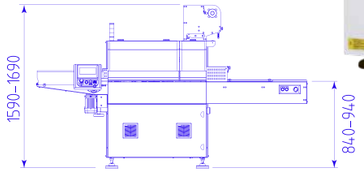

FW400E

Vidéo

- Jusqu'à 100 produits par heure
- Larges mâchoires de scellage : 150 mm
- Hauteur maximale du produit : 80 mm
- Largeur maximale du film : 400 mm

4.0 ready



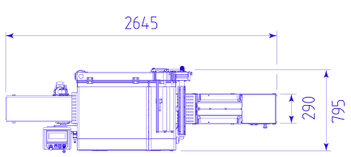

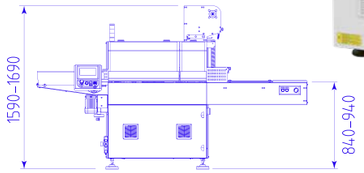

FW500E

Vidéo

- Jusqu'à 120 produits par heure
- Larges mâchoires de scellage : 250 mm
- Hauteur maximale du produit : 100 mm
- Largeur maximale du film : 500 mm

4.0 ready



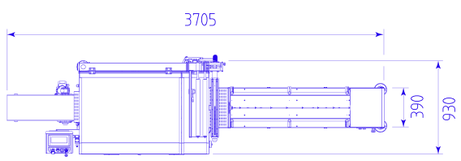

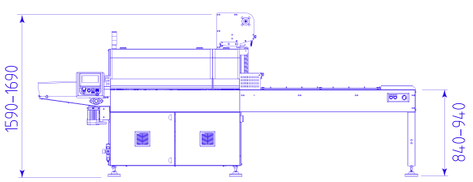

SaroPacker

FW550
FW750
FW550-LR
FW750-LR



Guidage du film et scellage

- Scellage transversal à mâchoires rotatives
- Scellage longitudinal constitué de trois paires de roues d'entraînement : la première paire tire le film, la deuxième assure le scellage et la troisième plie la soudure longitudinale
- Ouverture des roues pour le scellage longitudinal
- Conformateur dynamique de série avec affichage numérique de la position
- Incl. contrôle des marques d'impression pour films imprimés, fonction « pas de produit-pas de sachet » pour éviter les sachets vides et capteurs pour contrôler la fin du film

Commande et sécurité

- Commande FLXMOD®, équipée d'un écran tactile couleur 7 pouces, d'un guidage intuitif par menu et de modules de commande IN / OUT pour entrées/sorties numériques et analogiques ; détection contrôlée de la température via une sonde de température
- 50 mémoires de cycle de travail disponibles
- Toutes les surfaces de glissement en contact avec les produits sont en acier inoxydable AISI304
- Conforme aux normes EG

Mécanisme et fonctionnement

- Convoyeur d'entrée de 1 500 mm de long avec guides réglables et pousseurs facilement échangeables
- Porte-bobine avec arbre expansible pneumatique
- Réglage motorisé de la hauteur des mâchoires de scellage (Center Sealing), accessible via le programme
- Convoyeur de sortie produits motorisé et réglable en hauteur
- Déroulement du film et convoyeur de sortie entraînés par des moteurs indépendants à commande par fréquence
- Bacs de récupération pour les résidus de produit sur toute la longueur du convoyeur d'alimentation, facilement retirables (pour un nettoyage simple)

Caractéristiques techniques, page 18

Vidéo

4.0 ready

FW550, FW750

- Alimentation du film par le haut
- Jusqu'à 100 produits par minute avec mâchoire simple, jusqu'à 200 produits par minute avec double mâchoire
- Larges mâchoires de scellage : 250 mm (FW550), 350 mm (FW750)
- Hauteur maximale du produit : 120 mm
- Largeur maximale du film : 550 mm (FW550), 750 mm (FW750)



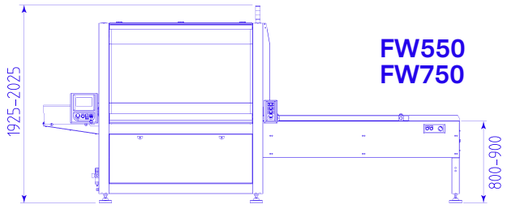

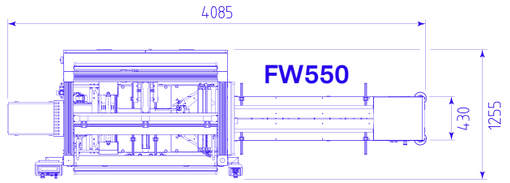

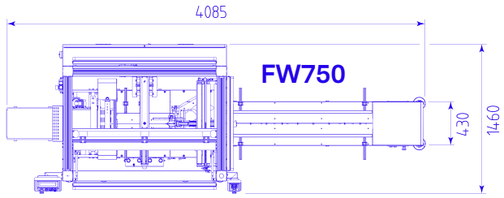

Vidéo

4.0 ready

FW550-LR, FW750-LR

- Alimentation du film par le bas
- Jusqu'à 100 produits par heure
- Larges mâchoires de scellage : 250 mm (FW550-LR), 350 mm (FW750-LR)
- Hauteur maximale du produit : 120 mm
- Largeur maximale du film : 550 mm (FW550), 750 mm (FW750)



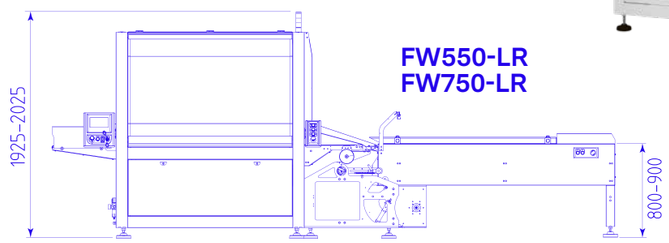

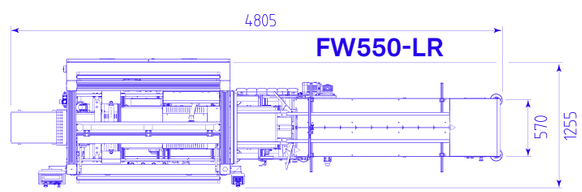

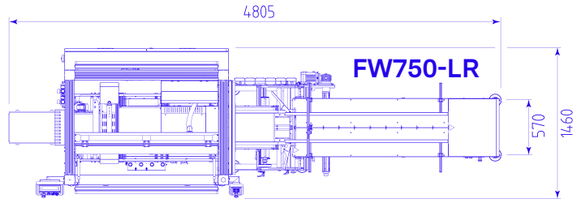

Système de scellage vertical cadencé

Ces machines Flowpack sont équipées d'un système de scellage transversal vertical, commandé par un servomoteur. Le fonctionnement cadencé de ces machines permet d'emballer en toute sécurité une grande variété de produits.

- Les produits sont emballés à une vitesse pouvant atteindre 40 cycles par minute.
- Les systèmes de formage et de scellage du sachet plastique, combinés au conformateur dynamique spécialement conçu à cet effet, permettent un réglage flexible et rapide du processus d'emballage.
- Grâce au système de scellage transversal vertical, ces machines conviennent à la fabrication d'emballages hermétiques à partir de films monocouche ou multicouche, avec ajout de gaz ou autres conservateurs, et sont idéales pour le conditionnement d'aliments à longue durée de conservation ou pour les emballages hygiéniques.
- La large gamme de formats permet le traitement de produits de petites à grandes dimensions.
- Adapté à l'intégration dans une ligne de production.
- Protégé de tous côtés par un capot moderne en plexiglas, porte relevable pour une accessibilité optimale.

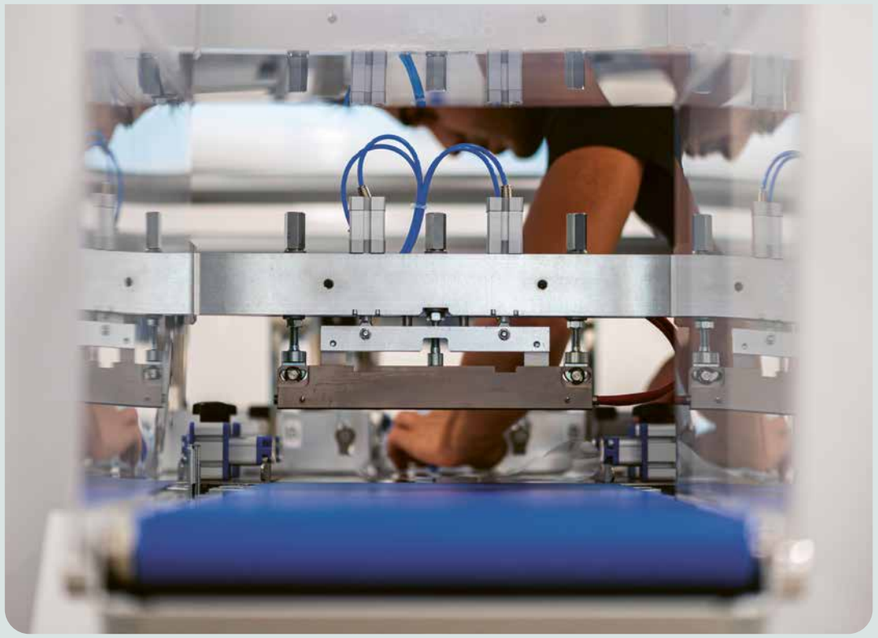

Alimentation du film par le haut
FW550S, FW750S

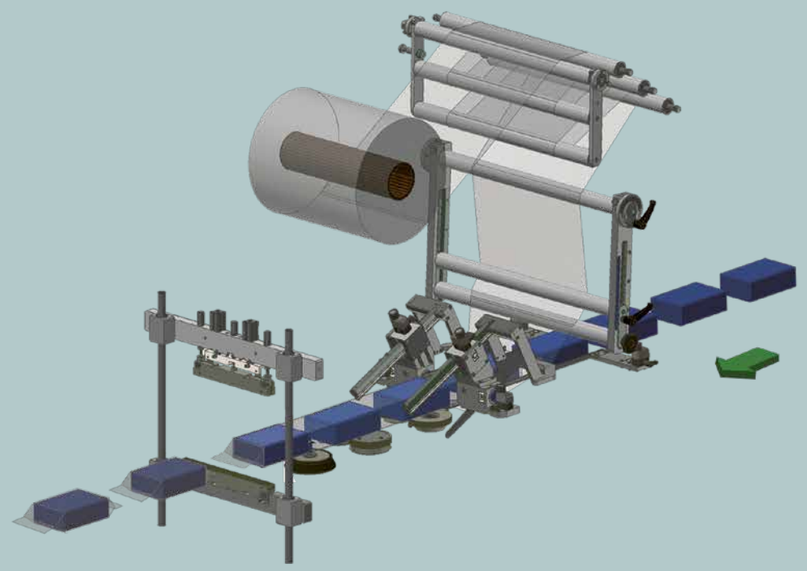

Alimentation du film par le bas
FW550S-LR, FW750S-LR

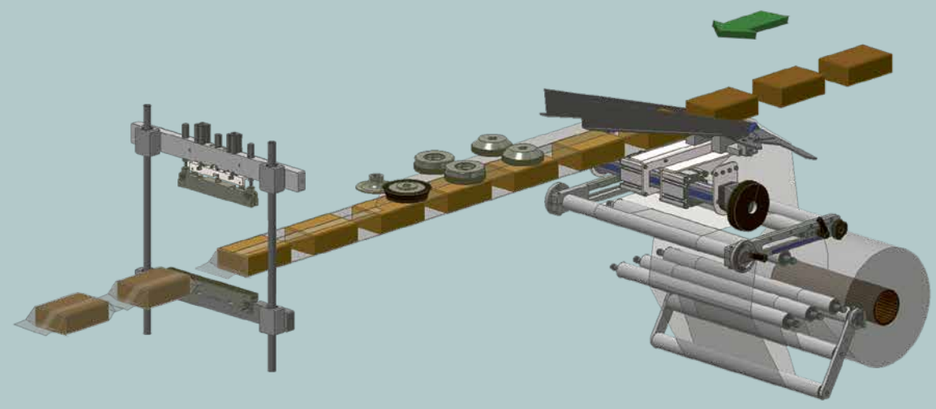

SaroPacker

FW550S
FW750S
FW550S-LR
FW750S-LR



Guidage du film et scellage

- Scellage transversal à mâchoires verticales
- Scellage longitudinal constitué de trois paires de roues d'entraînement : la première paire tire le film, la deuxième assure le scellage et la troisième plie la soudure longitudinale
- Ouverture des roues pour le scellage longitudinal
- Conformateur dynamique de série avec affichage numérique de la position
- Incl. contrôle des marques d'impression pour films imprimés, fonction « pas de produit-pas de sachet » pour éviter les sachets vides et capteurs pour contrôler la fin du film

Commande et sécurité

- Commande FLXMOD®, équipée d'un écran tactile couleur 7 pouces, d'un guidage intuitif par menu et de modules de commande IN / OUT pour entrées/sorties numériques et analogiques ; détection contrôlée de la température via une sonde de température
- 50 mémoires de cycle de travail disponibles
- Convoyeur d'entrée, convoyeur intermédiaire, scellage transversal et longitudinal et convoyeur de sortie avec servomoteurs commandés par pilote indépendants
- Toutes les surfaces de glissement en contact avec les produits sont en acier inoxydable AISI304
- Conforme aux normes EG

Mécanisme et fonctionnement

- Convoyeur d'entrée de 1 500 mm de long avec guides réglables et pousseurs facilement échangeables (FW550S, FW750S)
- Convoyeur d'entrée de 2 000 mm de long avec bande de transport amovible pour un nettoyage facile et guides réglables (FW550S-LR, FW750S-LR)
- Porte-bobine entraîné par moteur indépendant à commande par fréquence et arbre expansible pneumatique
- Réglage motorisé de la hauteur des mâchoires de scellage (Center Sealing), accessible via le programme
- Convoyeur de sortie produits motorisé et réglable en hauteur
- Déroulement du film et convoyeur de sortie entraînés par des moteurs indépendants à commande par fréquence
- Bacs de récupération pour les résidus de produit sur toute la longueur du convoyeur d'alimentation, facilement retirables (pour un nettoyage simple)

Caractéristiques techniques, page 18

Vidéo

4.0 ready

FW550S, FW750S

- Alimentation du film par le haut
- Jusqu'à 40 produits par heure
- Larges mâchoires de scellage : 250 mm (FW550S), 350 mm (FW750S)
- Hauteur maximale du produit : 120 mm (FW550S), 200 mm (FW750S)
- Largeur maximale du film : 550 mm (FW550S), 750 mm (FW750S)



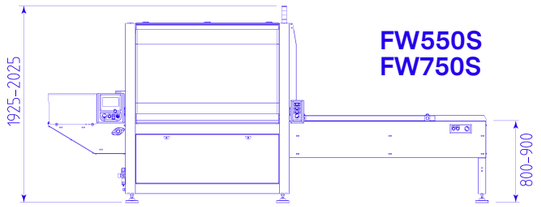

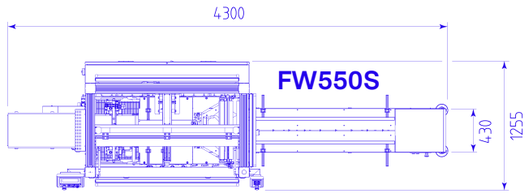

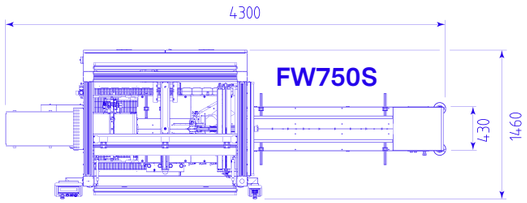

4.0 ready

FW550S-LR, FW750S-LR

- Alimentation du film par le bas
- Jusqu'à 40 produits par heure
- Larges mâchoires de scellage : 250 mm (FW550S-LR), 350 mm (FW750S-LR)
- Hauteur maximale du produit : 150 mm (FW550S-LR), 200 mm (FW750S-LR)
- Largeur maximale du film : 550 mm (FW550S-LR), 750 mm (FW750S-LR)



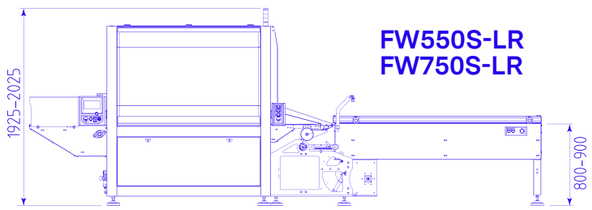

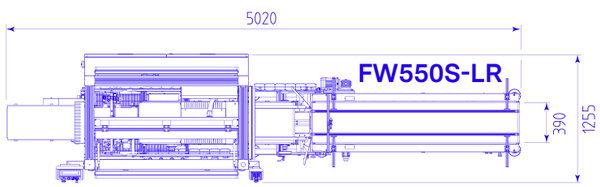

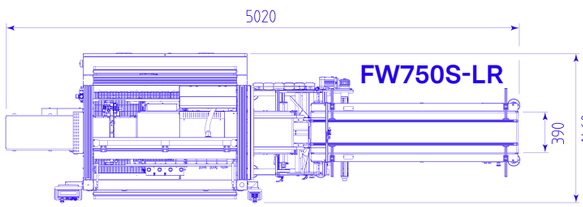

Système de scellage vertical en continu

Ces machines Flowpack sont équipées d'un système de scellage transversal « Box-Motion » vertical, commandé par plusieurs servomoteurs. Les mâchoires de scellage fonctionnant en continu permettent un conditionnement étanche à grande vitesse, même avec des produits difficiles et instables.

- Les produits sont emballés à une vitesse pouvant atteindre 80 cycles par minute en mode continu.
- Les systèmes de formage et de scellage du sachet plastique, combinés au conformateur dynamique spécialement conçu à cet effet, permettent un réglage flexible et rapide du processus d'emballage.
- Grâce au système de scellage transversal vertical, ces machines conviennent à la fabrication d'emballages hermétiques à partir de films monocouche ou multicouche, avec ajout de gaz ou autres conservateurs, et sont idéales pour le conditionnement d'aliments à longue durée de conservation ou pour les emballages hygiéniques.
- Grâce à ce mode de fonctionnement continu, les produits passent dans la machine sans interruption. La large gamme de formats permet de traiter des produits de petites à grandes dimensions.
- Adapté à l'intégration dans une ligne de production.
- Protégé de tous côtés par un capot moderne en plexiglas, porte relevable pour une accessibilité optimale.



Alimentation du film par le haut

FW550S SERVO, FW750S SERVO

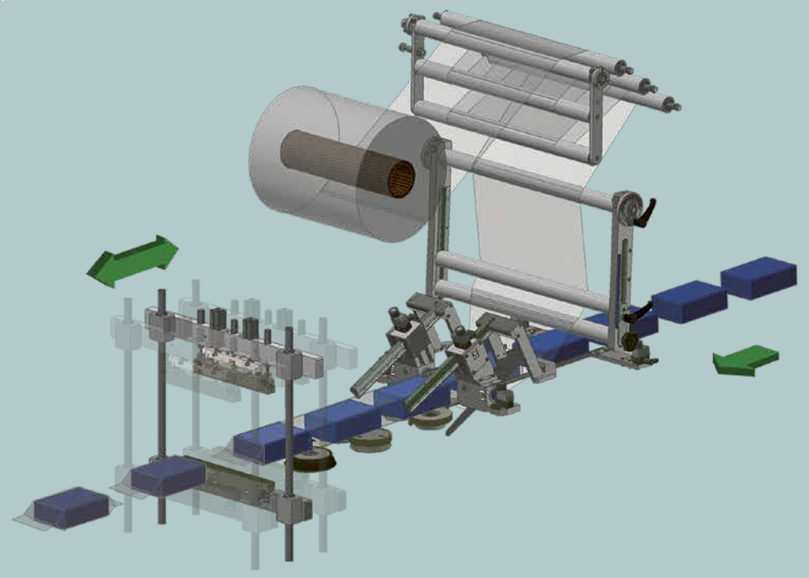

Alimentation du film par le bas

FW550S-LR SERVO, FW750S-LR SERVO

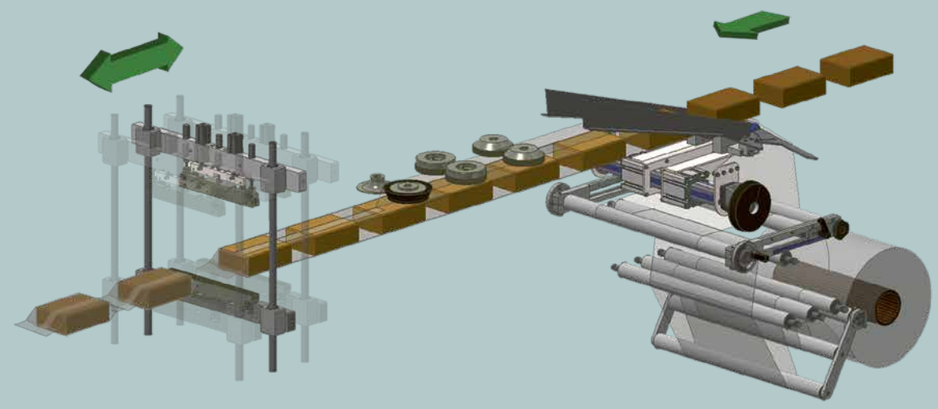

SaroPacker

FW550S SERVO
FW750S SERVO
FW550S-LR SERVO
FW750S-LR SERVO



Guidage du film et scellage

- Scellage transversal « Box Motion » avec mâchoires verticales et arbre à cames électronique à réglage automatique
- Scellage longitudinal constitué de trois paires de roues d'entraînement : la première paire tire le film, la deuxième assure le scellage et la troisième plie la soudure longitudinale
- Ouverture des roues pour le scellage longitudinal
- Conformateur dynamique de série avec affichage numérique de la position
- Incl. contrôle des marques d'impression pour films imprimés, fonction « pas de produit-pas de sachet » pour éviter les sachets vides et capteurs pour contrôler la fin du film

Commande et sécurité

- Commande FLXMOD®, équipée d'un écran tactile couleur 7 pouces, d'un guidage intuitif par menu et de modules de commande IN / OUT pour entrées/sorties numériques et analogiques ; détection contrôlée de la température via une sonde de température
- 50 mémoires de cycle de travail disponibles
- Convoyeur d'entrée, scellage transversal et longitudinal, poussée du scellage transversal et convoyeur de sortie avec servomoteurs commandés par pilote
- Toutes les surfaces de glissement en contact avec les produits sont en acier inoxydable AISI304
- Conforme aux normes EG

Mécanisme et fonctionnement

- Convoyeur d'entrée de 1 500 mm de long avec guides réglables et pousseurs facilement échangeables (FW550S SERVO, FW750S SERVO)
- Convoyeur d'entrée de 2 000 mm de long avec bande de transport amovible pour un nettoyage facile et guides réglables (FW550S-LR SERVO, FW750S-LR SERVO)
- Porte-bobine entraîné par moteur indépendant à commande par fréquence et arbre expansible pneumatique
- Réglage motorisé de la hauteur des mâchoires de scellage (Center Sealing), accessible via le programme
- Convoyeur de sortie produits motorisé et réglable en hauteur
- Déroulement du film et convoyeur de sortie entraînés par des moteurs indépendants à commande par fréquence
- Bacs de récupération pour les résidus de produit sur toute la longueur du convoyeur d'alimentation, facilement retirables (pour un nettoyage simple)

Caractéristiques techniques, page 18

Vidéo

4.0 ready

FW550S SERVO, FW750S SERVO

- Alimentation du film par le haut
- Jusqu'à 80 produits par heure
- Larges mâchoires de scellage :
  250 mm (FW550S SERVO), 350 mm (FW750S SERVO)
- Hauteur maximale du produit :
  120 mm (FW550S SERVO), 200 mm (FW750S SERVO)
- Largeur maximale du film :
  550 mm (FW550S SERVO), 750 mm (FW750S SERVO)



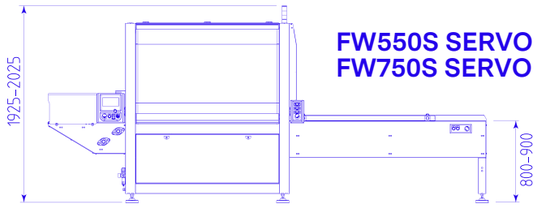

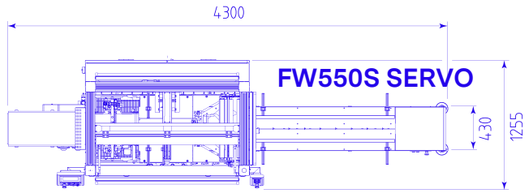

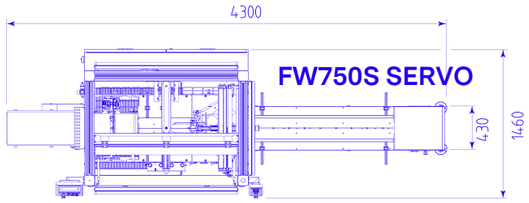

Vidéo

4.0 ready

FW550S-LR SERVO, FW750S-LR SERVO

- Alimentation du film par le bas
- Jusqu'à 80 produits par heure
- Larges mâchoires de scellage :
  250 mm (FW550S-LR SERVO), 350 mm (FW750S-LR SERVO)
- Hauteur maximale du produit :
  150 mm (FW550S-LR SERVO), 200 mm (FW750S-LR SERVO)
- Largeur maximale du film :
  550 mm (FW550S-LR SERVO), 750 mm (FW750S-LR SERVO)



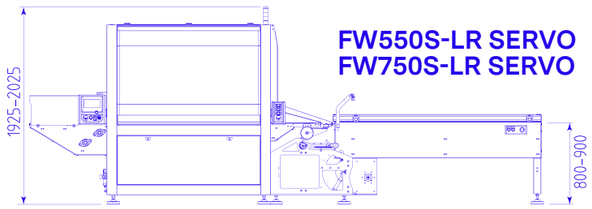

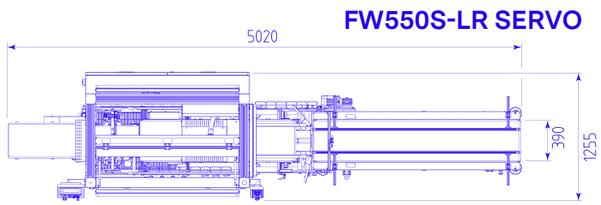

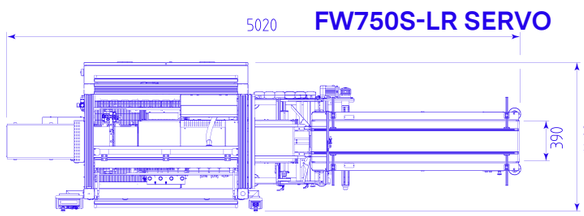

Caractéristiques techniques

	Modèle de machine	Alimentation électrique V	Alimentation électrique Hz	Puissance électrique W	Air comprimé bar	Barre de soudure mm	Hauteur max. du produit mm	Production jusqu'à ppm*	Dimensions max. du rouleau de film mm	Dimensions de la machine mm	Poids net de la machine kg
Système de scellage rotatif	**FW300E ◊**	220 / 240 1PH+N+PE	50 / 60	2 650	–	150	60	80	300 – ø 300	2 645 x 795 h 1 590 – 1 690	330
	FW400E ◊	220 / 240 1PH+N+PE	50 / 60	2 650	6	150	80	100	400 – ø 300	2 645 x 795 h 1 590 – 1 690	330
	FW500E ◊	220 / 240 1PH+N+PE	50 / 60	2 650	6	250	100	120	500 – ø 300	3 705 x 930 h 1 590 – 1 690	440
	FW550	380 / 415 3PH+N+PE 220 / 240 3PH+PE	50 / 60	4 800	6	250	120	100 ** / 200 ***	550 – ø 350	4 085 x 1 255 h 1 925 – 2 025	745
	FW750	380 / 415 3PH+N+PE 220 / 240 3PH+PE	50 / 60	4 800	6	350	120	100 ** / 200 ***	750 – ø 350	4 085 x 1 460 h 1 925 – 2 025	765
	FW550-LR	380 / 415 3PH+N+PE 220 / 240 3PH+PE	50 / 60	5 900	6	250	120	100	550 – ø 350	4 805 x 1 255 h 1 925 – 2 025	815
	FW750-LR	380 / 415 3PH+N+PE 220 / 240 3PH+PE	50 / 60	5 900	6	350	120	100	750 – ø 350	4 805 x 1 460 h 1 925 – 2 025	835
Système de scellage vertical cadencé	**FW550S**	380 / 415 3PH+N+PE 220 / 240 3PH+PE	50 / 60	5 300	6	250	120	40	550 – ø 350	4 300 x 1 255 h 1 925 – 2 025	775
	FW750S	380 / 415 3PH+N+PE 220 / 240 3PH+PE	50 / 60	5 300	6	350	200	40	750 – ø 350	4 300 x 1 460 h 1 925 – 2 025	795
	FW550S-LR	380 / 415 3PH+N+PE 220 / 240 3PH+PE	50 / 60	6 400	6	250	150	40	550 – ø 350	5 020 x 1 255 h 1 925 – 2 025	845
	FW750S-LR	380 / 415 3PH+N+PE 220 / 240 3PH+PE	50 / 60	6 400	6	350	200	40	750 – ø 350	5 020 x 1 460 h 1 925 – 2 025	865
Système de scellage vertical en continu	**FW550S SERVO**	380 / 415 3PH+N+PE 220 / 240 3PH+PE	50 / 60	7 100	6	250	120	80	550 – ø 350	4 300 x 1 255 h 1 925 – 2 025	825
	FW750S SERVO	380 / 415 3PH+N+PE 220 / 240 3PH+PE	50 / 60	7 100	6	350	200	80	750 – ø 350	4 300 x 1 460 h 1 925 – 2 025	845
	FW550S-LR SERVO	380 / 415 3PH+N+PE 220 / 240 3PH+PE	50 / 60	8 200	6	250	150	80	550 – ø 350	5 020 x 1 255 h 1 925 – 2 025	895
	FW750S-LR SERVO	380 / 415 3PH+N+PE 220 / 240 3PH+PE	50 / 60	8 200	6	350	200	80	750 – ø 350	5 020 x 1 460 h 1 925 – 2 025	915

* ppm (produit par minute) – la vitesse indiquée peut varier en fonction des dimensions du produit, du format du pack et du type de film utilisé.
** Avec une seule barre de soudure transversale
*** Avec deux barres de soudure transversales
◊ Sur demande, tous les modèles sont en principe disponibles en version INOX

Les informations contenues dans ce document peuvent être modifiées sans préavis. Les accessoires disponibles sont spécifiés dans le devis.

Nos promesses

La qualité naît de l’engagement, de l’estime et de l’attention. Notre gestion de la qualité commence au niveau des processus internes et dans la manière dont nous gérons notre personnel. Cela crée de la confiance et fournit la base de nos produits. Ainsi que de notre entreprise solide, qui bâtit sur l’avenir.

Nous disposons de systèmes de gestion intégrés :

Nos sites de production garantissent la sécurité des emballages utilisés dans le secteur alimentaire

Qualité globale au plus haut niveau

Certification de la durabilité

Le cycle du recyclage

Recyclage post-industriel

Matériau produit par la réutilisation de déchets propres issus de la production interne à l’entreprise. De ce matériau naissent les films SaroLon conformes à l’usage alimentaire.

Recyclage post-consommation

Déchets mixtes provenant des consommateurs finaux, c’est-à-dire des ménages, des établissements commerciaux ou industriels. P. ex. de la collecte des déchets recyclables. Le procédé de recyclage avancé (procédé par pyrolyse) permet d’obtenir en fin de processus des films SaroLon propres et convenant à l’usage alimentaire. Prouvés par la méthode du bilan massique, contrôlés par l’audit ISCC.

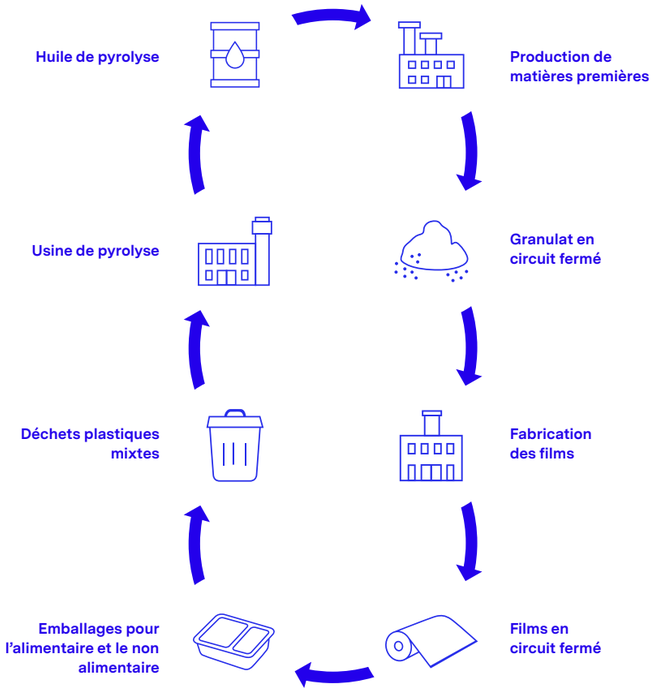

Imprimé sur Lessebo 1.3 Rough Bright, 170 gm²
certifié Cradle to Cradle Certified® Gold

SaroGreen – future-packed solutions

Nous pensons aujourd’hui les emballages de demain : SaroGreen est notre formule gagnante pour les mises sous film innovantes de demain. Recyclables, efficaces et économes en ressources. Ensemble, prenons les choses en main et adoptons un comportement responsable. Pour un monde meilleur.

SARO GREEN



01

Nos films sont recyclables
Recycler est une manière efficace de protéger le climat. Et cela commence dès la conception du produit. Toutes les matières premières que nous utilisons sont entièrement recyclables.

02

Nos films sont aussi épais que nécessaire
Nous tirons le meilleur parti de chaque matériau d’emballage. Plus mince mais plus solide, telle est la solution. Pour une sécurité maximale. Pour une fraîcheur optimale des produits alimentaires. Pas plus, pas moins. Pour le bien de l’environnement et de vos consommateurs et consommatrices !

03

Nos films sont fabriqués à partir de matières premières renouvelables
Avec nos films, vous combinez rentabilité et développement durable tout en vous engageant en faveur du développement de matières plastiques innovantes à partir de matières premières renouvelables ou recyclées.

04

Nos films sont compensés en CO2
Compensez votre impact CO2 calculé dans des projets concrets de protection climatique. Nous soutenons myclimate avec des projets certifiés en Suisse, en Allemagne et en Autriche.

Compétence Saropack
All 4 One

En tant que spécialiste de l’emballage, nous offrons un pack tout compris. « All 4 One ». La bonne technique, le bon film. Et future-proofed, bien entendu. Ce pack est un concentré d’expertise et de qualité de service professionnels.

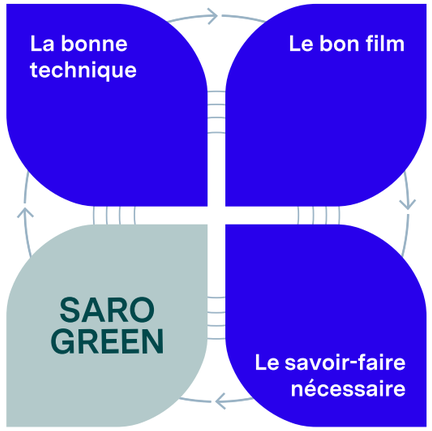

La bonne technique

Vos objectifs sont au centre de nos préoccupations. Nous trouvons ensemble la machine d’emballage qui rendra votre stratégie de réussite imbattable. Comment pouvons-nous vous aider ?

Le bon film

Nous introduisons les nouvelles technologies sur le marché et proposons la plus large gamme de films d’emballage. Du matériel de film, adapté avec précision à vos applications. Une grande disponibilité et une logistique rapide sont des compétences clés.

Le savoir-faire nécessaire

La mise sous film est un travail de compétence : notre équipe de spécialistes vous conseille et vous aide dans la recherche de solutions et l’optimisation. Et si l’on discutait efficacité et productivité ?

Votre solution parée pour l’avenir

Avec SaroGreen, vous combinez rentabilité et développement durable. Élaborons ensemble un concept de durabilité calculable pour votre mise sous film.

Conseil et SAV
Dans votre région

Des trajets courts, des déplacements rapides, de façon juste et simple. La qualité de service étant importante pour nous, nous misons sur une présence régionale. Nos techniciens de service interviennent rapidement et facilement.

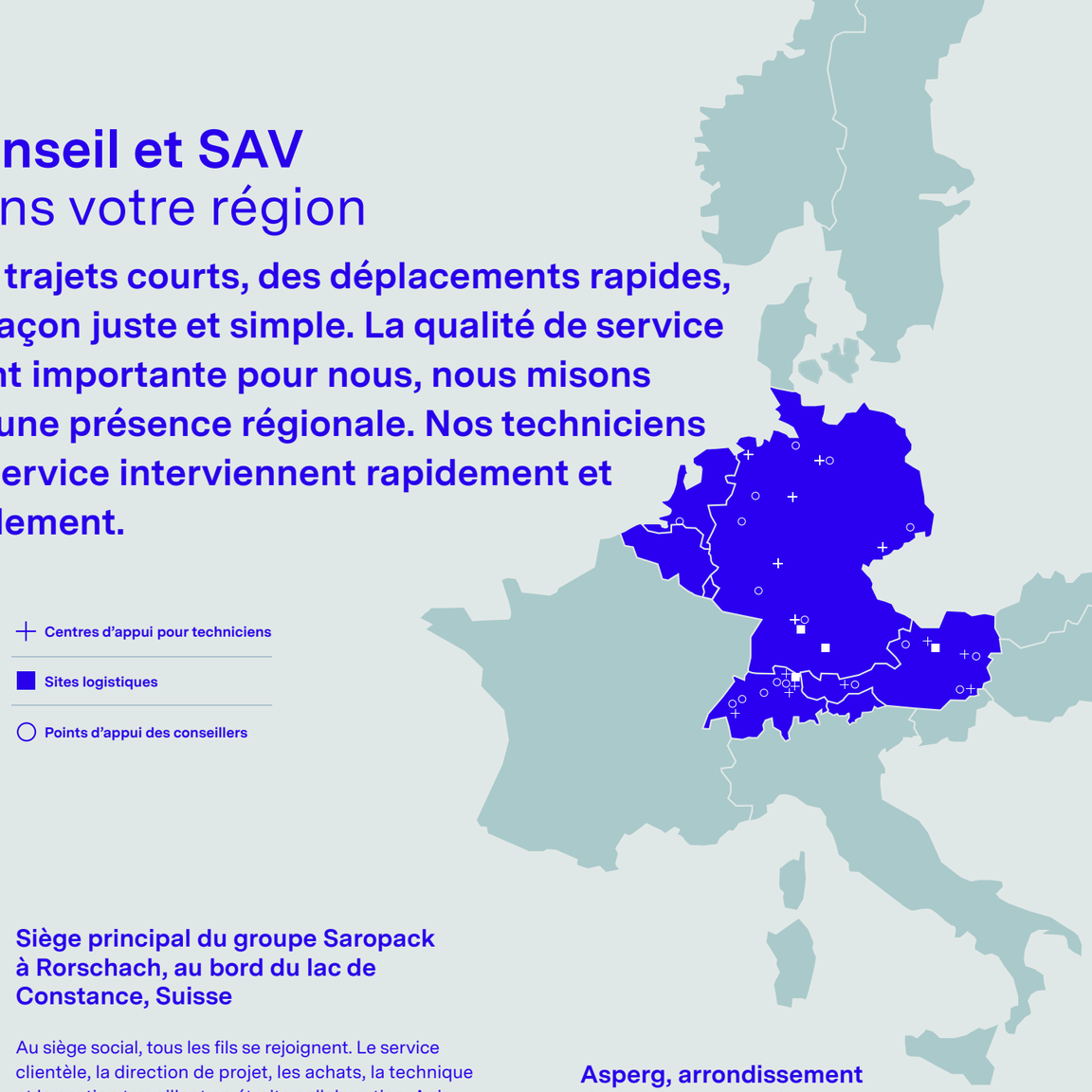

Siège principal du groupe Saropack à Rorschach, au bord du lac de Constance, Suisse

Au siège social, tous les fils se rejoignent. Le service clientèle, la direction de projet, les achats, la technique et la gestion travaillent en étroite collaboration. Agir avec compétence et dans le respect de l’environnement, tout en respectant les délais et en étant fortement orienté vers le client, telles sont nos exigences.



Asperg, arrondissement de Louisbourg, Allemagne

C’est ici que nos films polyvalents sont fabriqués. La découpe, la perforation et l’impression pour des clients dans toute l’Europe sont les principales compétences. Le site dispose d’une infrastructure de production et de logistique moderne pour une flexibilité client maximale.



future-packed solutions

Remarques

Des conseils adéquats pour une solution optimale
Get in touch

Édition 2025

Suisse

Saropack AG
Seebleichestrasse 50
CH–9404 Rorschacherberg
T +41 71 858 38 38
saropack@saropack.ch

saropack.eu

Autriche

Saropack Handels GmbH
Vorarlberger Wirtschaftspark 2
A–6840 Götzis
T +43 552 353 540
saropack@saropack.at

Allemagne

Saropack GmbH
Wallbrunnstrasse 24
D–79539 Lörrach
T +49 762 116 986 80
saropack@saropack.de

myclimate
Notre impact. Durable
Entreprise
myclimate.org/01-24-750456

SARO GREEN