SAROPACK future-packed solutions



Flowpack FW

Folienverpackung für hohe Leistungen

Unser Sortiment bietet flexible Lösungen für (fast) jede Anwendung und Branche. Sie profitieren von schneller Verfügbarkeit – sowie unserer Expertise und individuellen Beratung, beides gehört bei uns zu jeder optimalen Verpackungslösung dazu.



San Giovanni Bianco in der Provinz Bergamo, Italien

Der Produktionsstandort in Norditalien ist seit vielen Jahren führend in der Herstellung hochmoderner Verpackungsmaschinen. Hier entwickeln und fertigen wir nebst den Serienlösungen auch massgeschneiderte Zubehöre, zugeschnitten auf Ihre spezifischen Bedürfnisse.

Flowpackmaschinen

Die SaroPacker Flowpackmaschinen bieten eine schnelle und präzise Verpackung für Produkte wie Früchte, Gemüse, Backwaren oder alle anderen Produkte, welche in eine Folientüte eingepackt werden sollen. Mit automatisierten Prozessen und präziser Steuerung maximieren sie die Effizienz Ihres Verpackungsprozesses. Das kompakte Design sorgt für eine attraktive Präsentation und einen optimalen Schutz für Ihre Produkte.



Rotierendes Siegelsystem
Seite 04



Vertikales, taktendes Siegelsystem
Seite 10



Vertikales, kontinuierliches Siegelsystem
Seite 14

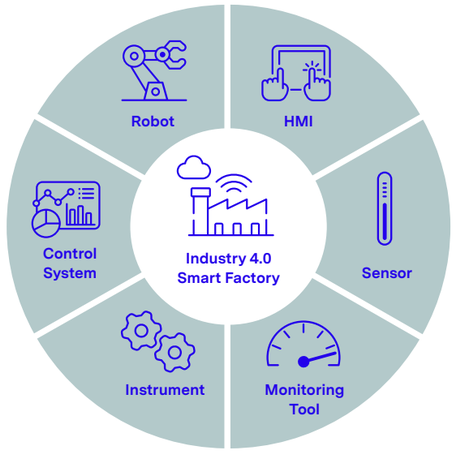

Technologieplattform Industrie 4.0 und IoT

4.0 ready

Die SaroPacker FW-Serie wurde auf Basis der Technologieplattformen Industrie 4.0 und IoT (Internet of Things) entwickelt. Diese Technologie bildet das Fundament aller Modellvarianten und ermöglicht intelligente, vernetzte und automatisierte Verpackungsprozesse.

04

Rotierendes Siegelsystem

Die Modelle mit rotierenden Siegelbacken verpacken eine Vielzahl von Produkten mit unregelmässigen Formen und kleinen Abmessungen, die sowohl einzeln als auch schon gruppiert in der Maschine ankommen.

- Die Produkte werden mit einer Geschwindigkeit von bis zu 200 Takten pro Minute verpackt.
- Die Systeme für die Formung und Versiegelung des Folienbeutels in Kombination mit der speziell entwickelten dynamischen Formschulter ermöglichen eine flexible und schnelle Einstellung des Verpackungs-prozesses.
- Innovative und vielseitige technische Optionen sorgen für niedrige Produktionskosten.
- Bietet ein hohes Mass an Sicherheit.
- Geeignet für die Integration in eine Produktionslinie.
- Rundherum geschützt durch moderne Plexiglashaube, nach oben aufklappbare Türe für gute Zugänglichkeit.

Folienzuführung von oben
FW550, FW750

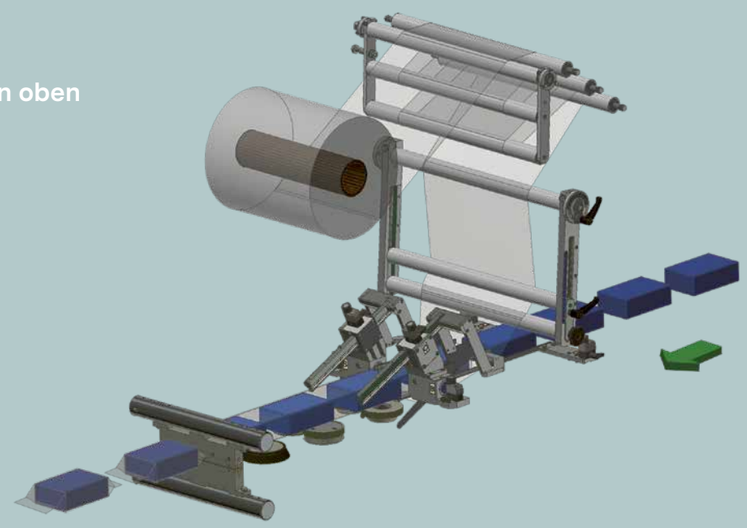

Folienzuführung von unten
FW550-LR, FW750-LR

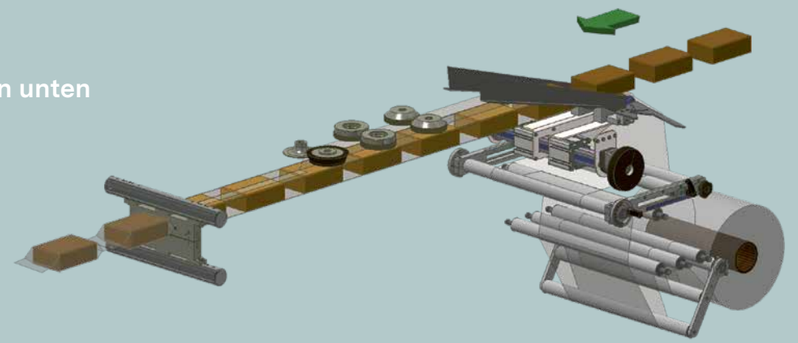

Verpackungsprozesse

FW300E

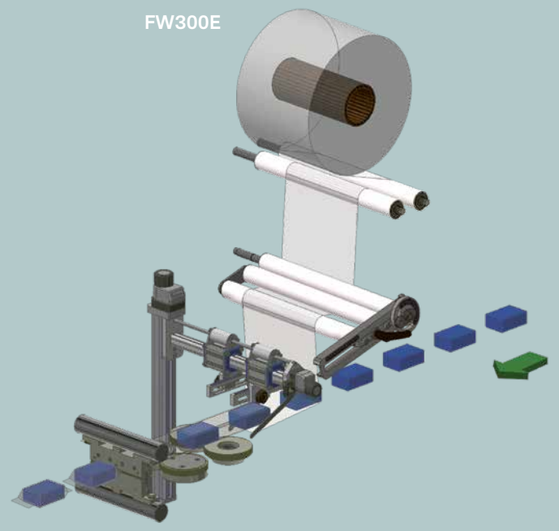

FW400E

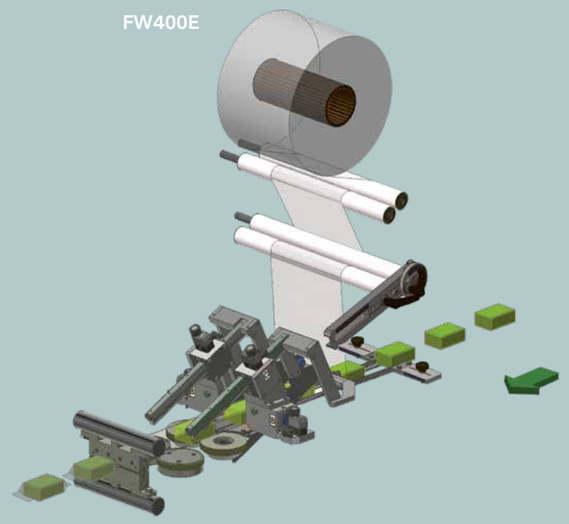

FW500E

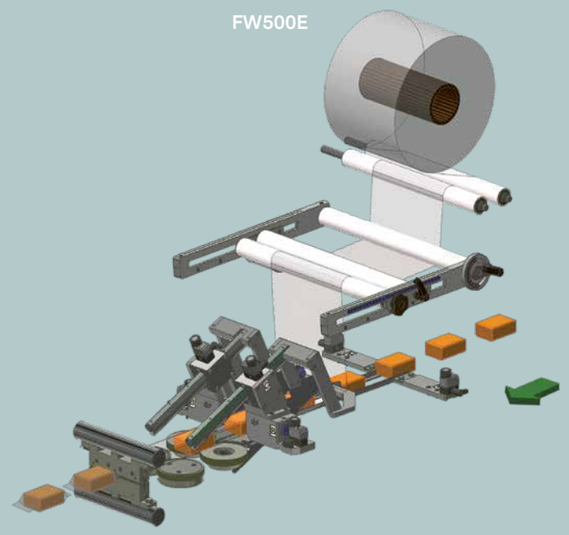

SaroPacker

FW300E
FW400E
FW500E



Folienführung & Versiegelung

- Quersiegelung mit rotierenden Backen
- Längssiegelung aus 2 Zugräderpaaren: das erste Paar zieht die Folie und das zweite übernimmt die Versiegelung
- Öffnung der Räder für die Längssiegelung: manuell (FW300E) / pneumatisch (FW400E, FW500E)
- Serienmässige dynamische Formschulter mit numerischer Positionsanzeige
- Inkl. Druckmarkensteuerung für bedruckte Folien, Funktion «kein Produkt-kein Beutel» zur Vermeidung von Leerbeuteln und Folien-Endkontrolle

Steuerung & Sicherheit

- FLXMOD® Steuerung, ausgestattet mit 7 Zoll Farb-Touchscreen, bedienerfreundlicher Menuführung, IN / OUT-Steuermodulen für digitale und analoge Ein- / Ausgänge, kontrollierte Temperaturerfassung über Temperaturfühler
- 50 verfügbare Rezeptspeicherplätze
- Alle produktberührenden Gleitflächen aus Edelstahl AISI304
- Erfüllung EG-Normen

Mechanik & Bedienung

- Einlaufband mit verstellbaren Führungen und leicht austauschbaren Pushern
- Folienrollenhalter mit mechanischer Kupplung und mechanischer Fixierung (FW300E) rsp. pneumatischer Spannwelle (FW400E, FW500E)
- Manuelle Höhenverstellung der Siegelbacken (Center Sealing)
- Motorisiertes und höhenverstellbares Produktauslaufband
- Auffangwannen für Produktreste unter der gesamten Länge des Einlaufbandes mit einfacher Entnahmemöglichkeit (für einfache Reinigung)

Technische Daten, Seite 18

FW300E

Video

4.0 ready

- Bis zu 80 Packungen pro Minute
- Breite Siegelbacken: 150 mm
- Maximale Produkthöhe: 60 mm
- Maximale Folienbreite: 300 mm



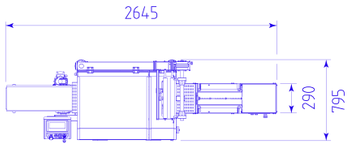

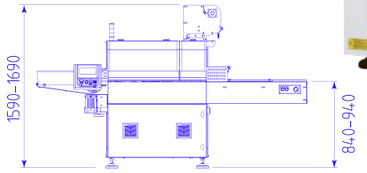

FW400E

Video

4.0 ready

- Bis zu 100 Packungen pro Minute
- Breite Siegelbacken: 150 mm
- Maximale Produkthöhe: 80 mm
- Maximale Folienbreite: 400 mm



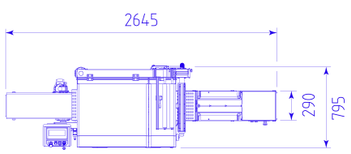

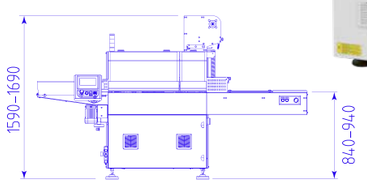

FW500E

Video

4.0 ready

- Bis zu 120 Packungen pro Minute
- Breite Siegelbacken: 250 mm
- Maximale Produkthöhe: 100 mm
- Maximale Folienbreite: 500 mm



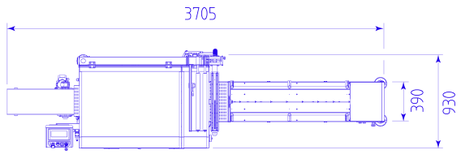

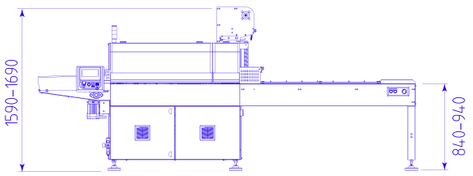

SaroPacker

FW550
FW750
FW550-LR
FW750-LR



Folienführung & Versiegelung

- Quersiegelung mit rotierenden Backen
- Längssiegelung aus 3 Zugräderpaaren: das erste Paar zieht die Folie und das zweite übernimmt die Versiegelung und das dritte faltet die Längsnaht
- Pneumatische Öffnung der Räder für die Längssiegelung
- Serienmässige dynamische Formschulter mit numerischer Positionsanzeige
- Inkl. Druckmarkensteuerung für bedruckte Folien, Funktion «kein Produkt-kein Beutel» zur Vermeidung von Leerbeuteln und Folien-Endkontrolle

Steuerung & Sicherheit

- FLXMOD® Steuerung, ausgestattet mit 7 Zoll Farb-Touch-screen, bedienerfreundlicher Menuführung, IN / OUT-Steuermodulen für digitale und analoge Ein- / Ausgänge, kontrollierte Temperaturerfassung über Temperaturfühler
- 50 verfügbare Rezeptspeicherplätze
- Alle produktberührenden Gleitflächen aus Edelstahl AISI304
- Erfüllung EG-Normen

Mechanik & Bedienung

- 1500 mm langes Einlaufband mit verstellbaren Führungen und leicht austauschbaren Pushern
- Folienrollenhalter mit pneumatischer Spannwelle
- Motorisierte Höhenverstellung der Siegelbacken (Center Sealing) vom Programm abrufbar
- Motorisiertes und höhenverstellbares Produktauslaufband
- Folienabwicklung und Auslaufband mit unabhängigen, frequenzgesteuerten Motoren angetrieben
- Auffangwannen für Produktreste unter der gesamten Länge des Einlaufbandes mit einfacher Entnahmemöglichkeit (für einfache Reinigung)

Technische Daten, Seite 18

Video

4.0 ready

FW550, FW750

- Folienzuführung von oben
- Bis zu 100 Packungen pro Minute mit einfachem Siegelbacken, bis zu 200 Packungen pro Minute mit Doppel-Siegelbacken
- Breite Siegelbacken: 250 mm (FW550), 350 mm (FW750)
- Maximale Produkthöhe: 120 mm
- Maximale Folienbreite: 550 mm (FW550), 750 mm (FW750)



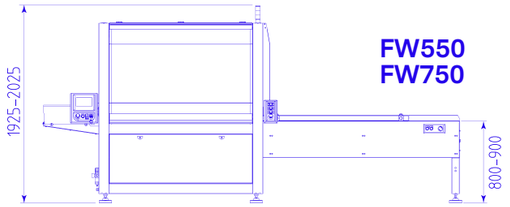

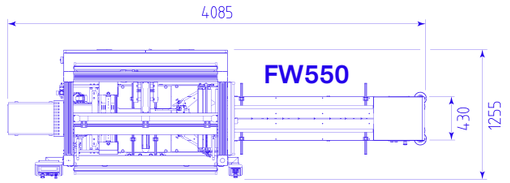

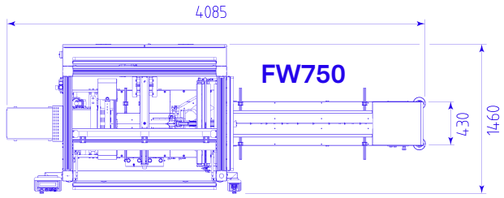

Video

4.0 ready

FW550-LR, FW750-LR

- Folienzuführung von unten
- Bis zu 100 Packungen pro Minute
- Breite Siegelbacken: 250 mm (FW550-LR), 350 mm (FW750-LR)
- Maximale Produkthöhe: 120 mm
- Maximale Folienbreite: 550 mm (FW550), 750 mm (FW750)



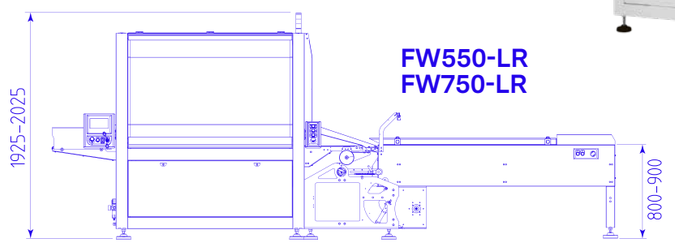

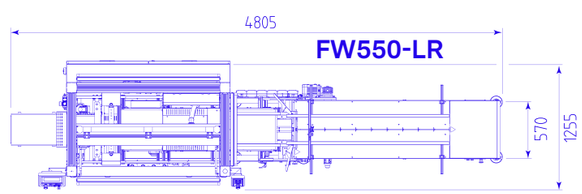

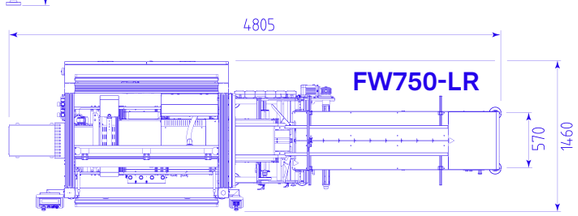

Vertikales, taktendes Siegelsystem

Diese Flowpackmaschinen sind mit einem vertikalen Quersiegelsystem ausgestattet, gesteuert von einem Servomotor. Mit der taktenden Funktionsweise dieser Maschinen wird eine Vielzahl von Produkten sicher verpackt.

- Die Produkte werden mit einer Geschwindigkeit von bis zu 40 Takten pro Minute verpackt.
- Die Systeme für die Formung und Versiegelung des Folienbeutels in Kombination mit der speziell entwickelten dynamischen Formschulter ermöglichen eine flexible und schnelle Einstellung des Verpackungsprozesses.
- Durch das vertikale Quersiegelsystem eignen sich die Maschinen zur Erstellung von dichten Verpackungen aus Mono- oder Verbundfolien unter Zugabe von Gas oder anderen Konservierungsstoffen, ideal zum Verpacken von lang haltbaren Lebensmitteln oder für Hygieneverpackungen.
- Der grosszügige Formatbereich ermöglicht die Verarbeitung von klein- bis grossformatigen Produkten.
- Geeignet für die Integration in eine Produktionslinie.
- Rundherum geschützt durch moderne Plexiglashaube, nach oben aufklappbare Türe für gute Zugänglichkeit.

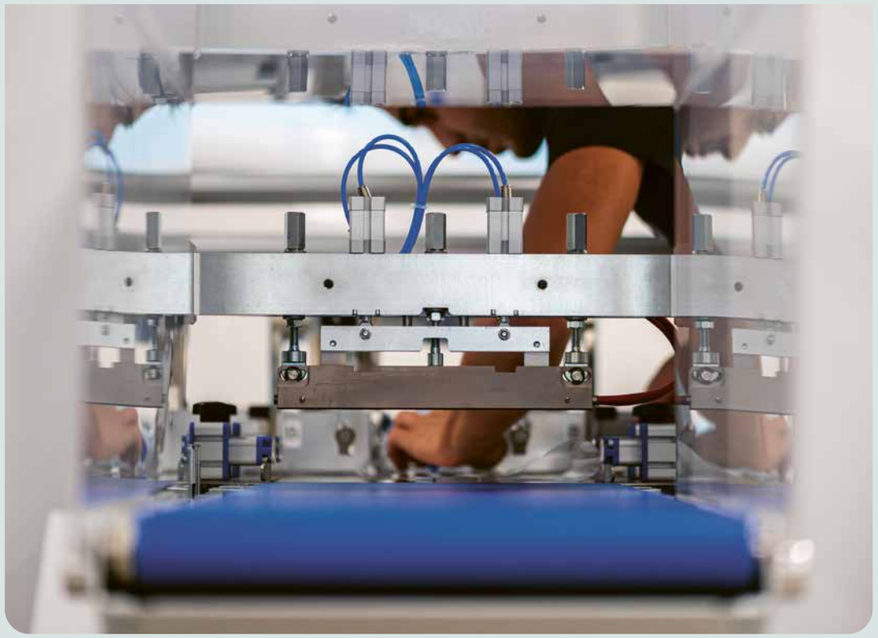

Folienzuführung von oben
FW550S, FW750S

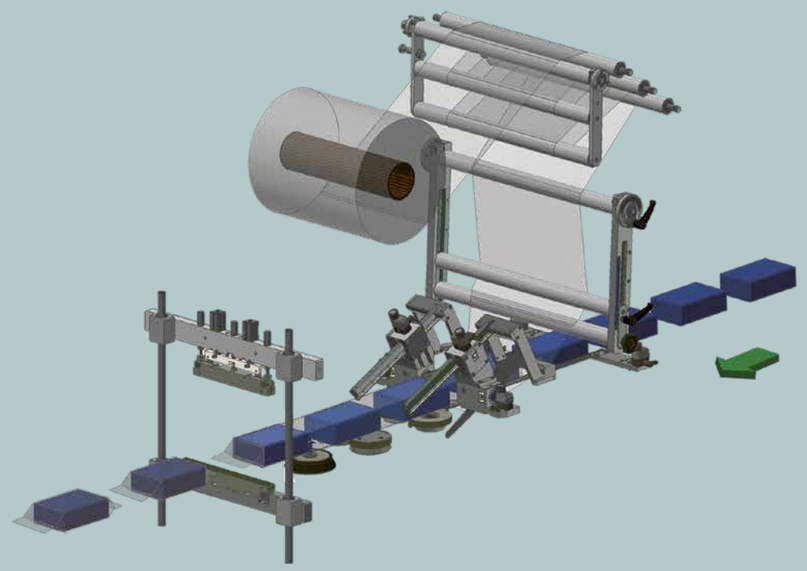

Folienzuführung von unten
FW550S-LR, FW750S-LR

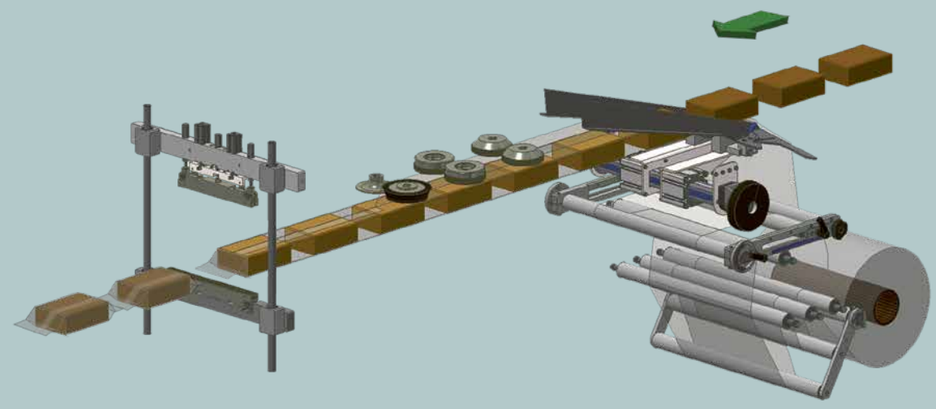

SaroPacker

FW550S
FW750S
FW550S-LR
FW750S-LR



Folienführung & Versiegelung

- Quersiegelung mit vertikalen Backen
- Längssiegelung aus 3 Zugräderpaaren: das erste Paar zieht die Folie und das zweite übernimmt die Versiegelung und das dritte faltet die Längsnaht
- Pneumatische Öffnung der Räder für die Längssiegelung
- Serienmässige dynamische Formschulter mit numerischer Positionsanzeige
- Inkl. Druckmarkensteuerung für bedruckte Folien, Funktion «kein Produkt-kein Beutel» zur Vermeidung von Leerbeuteln und Folienendkontrolle

Steuerung & Sicherheit

- FLXMOD® Steuerung, ausgestattet mit 7 Zoll Farb-Touch-screen, bedienerfreundlicher Menuführung, IN / OUT-Steuermodulen für digitale und analoge Ein- / Ausgänge, kontrollierte Temperaturerfassung über Temperaturfühler
- 50 verfügbare Rezeptspeicherplätze
- Einlaufband, Zwischentransportband, Quer- und Längs-siegelung und Auslaufband mit unabhängigen treiber-gesteuerten Servomotoren
- Alle produktberührenden Gleitflächen aus Edelstahl AISI304
- Erfüllung EG-Normen

Mechanik & Bedienung

- 1500 mm langes Einlaufband mit verstellbaren Führungen und leicht austauschbaren Pushern (FW550S, FW750S)
- 2000 mm langes Einlaufband mit herausnehmbarem Transportgurt für einfache Reinigung und verstellbaren Führungen (FW550S-LR, FW750S-LR)
- Folienrollenhalter mit frequenzgesteuertem Motor und pneumatischer Spannwelle
- Motorisierte Höhenverstellung der Siegelbacken (Center Sealing) vom Programm abrufbar
- Motorisiertes und höhenverstellbares Produktauslaufband
- Folienabwicklung und Auslaufband mit unabhängigen, frequenzgesteuerten Motoren angetrieben
- Auffangwannen für Produktreste unter der gesamten Länge des Einlaufbandes mit einfacher Entnahmemöglichkeit (für einfache Reinigung)

Technische Daten, Seite 18

Video

4.0 ready

FW550S, FW750S

- Folienzuführung von oben
- Bis zu 40 Packungen pro Minute
- Breite Siegelbacken:
  250 mm (FW550S), 350 mm (FW750S)
- Maximale Produkthöhe:
  120 mm (FW550S), 200 mm (FW750S)
- Maximale Folienbreite:
  550 mm (FW550S), 750 mm (FW750S)



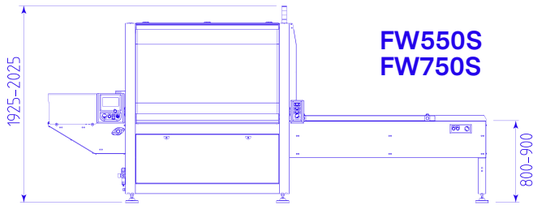

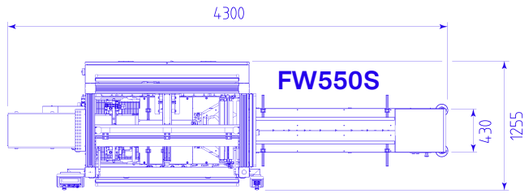

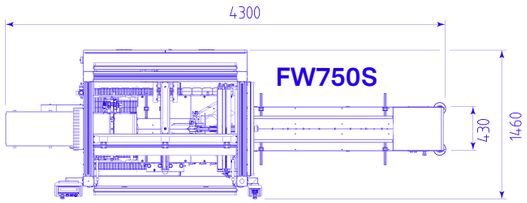

4.0 ready

FW550S-LR, FW750S-LR

- Folienzuführung von unten
- Bis zu 40 Packungen pro Minute
- Breite Siegelbacken:
  250 mm (FW550S-LR), 350 mm (FW750S-LR)
- Maximale Produkthöhe:
  150 mm (FW550S-LR), 200 mm (FW750S-LR)
- Maximale Folienbreite:
  550 mm (FW550S-LR), 750 mm (FW750S-LR)



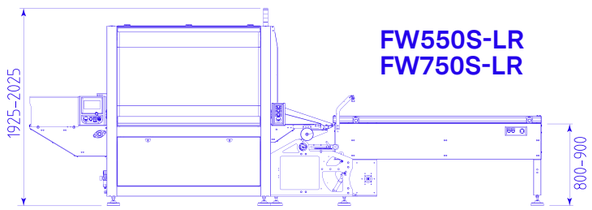

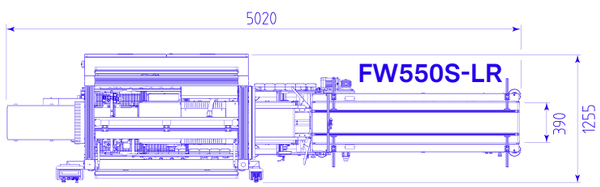

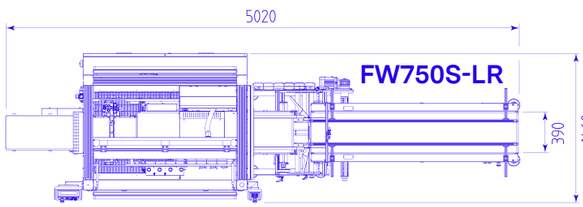

Vertikales, kontinuierliches Siegelsystem

Diese Flowpackmaschinen sind mit einem vertikalen «Box-Motion» Quersiegelsystem ausgestattet, gesteuert von mehreren Servomotoren. Die kontinuierlich mitlaufenden Siegelbacken ermöglichen dichte Verpackungen in hoher Geschwindigkeit, auch mit schwierigen, instabilen Produkten.

- Die Produkte werden mit einer Geschwindigkeit von bis zu 80 Takten pro Minute in kontinuierlicher Arbeitsweise verpackt.
- Die Systeme für die Formung und Versiegelung des Folienbeutels in Kombination mit der speziell entwickelten dynamischen Formschulter ermöglichen eine flexible und schnelle Einstellung des Verpackungsprozesses.
- Durch das vertikale Quersiegelsystem eignen sich die Maschinen zur Erstellung von dichten Verpackungen aus Mono- oder Verbundfolien unter Zugabe von Gas oder anderen Konservierungsstoffen, ideal zum Verpacken von lang haltbaren Lebensmitteln oder für Hygieneverpackungen.
- Durch die kontinuierliche Funktionsweise laufen die Produkte ohne Stopp durch die Maschine. Der grosszügige Formatbereich ermöglicht die Verarbeitung von klein- bis grossformatigen Produkten.
- Geeignet für die Integration in eine Produktionslinie.
- Rundherum geschützt durch moderne Plexiglashaube, nach oben aufklappbare Türe für gute Zugänglichkeit.



Folienzuführung von oben

FW550S SERVO, FW750S SERVO

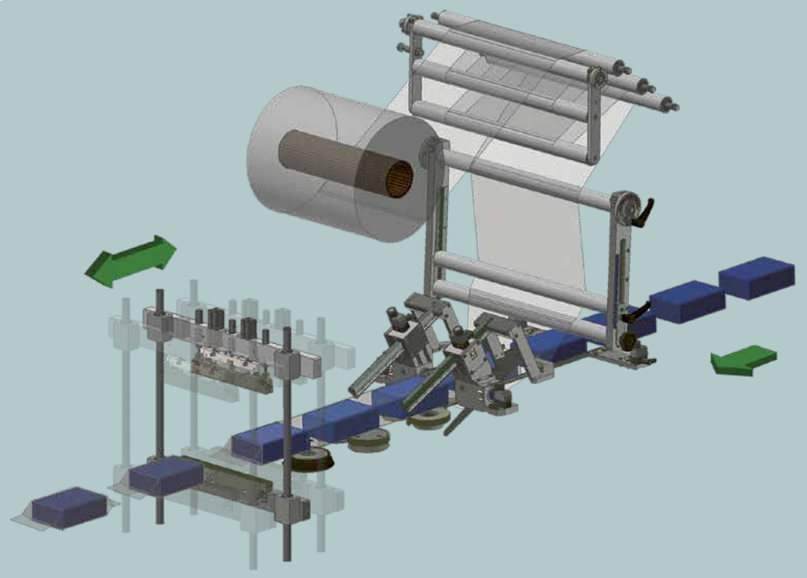

Folienzuführung von unten

FW550S-LR SERVO, FW750S-LR SERVO

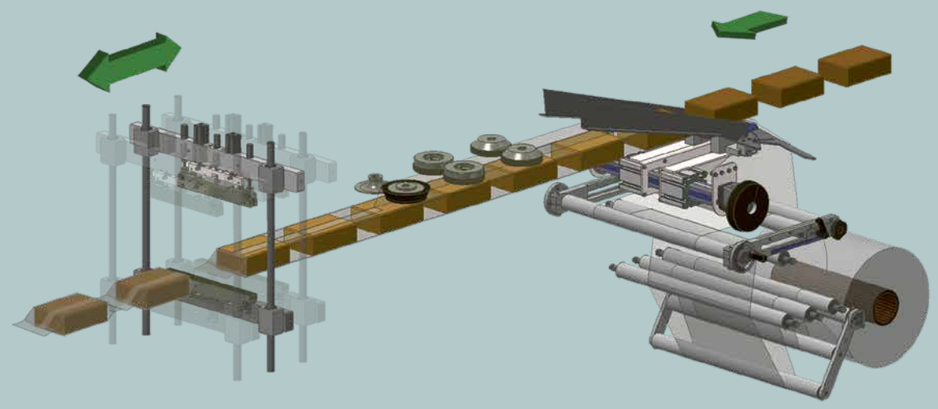

SaroPacker

FW550S SERVO
FW750S SERVO
FW550S-LR SERVO
FW750S-LR SERVO



Folienführung & Versiegelung

- Kontinuierliche Quersiegelung «Box Motion» mit vertikalen Backen und elektronischer, selbsteinstellender Nockenwelle
- Längssiegelung aus 3 Zugräderpaaren: das erste Paar zieht die Folie und das zweite übernimmt die Versiegelung und das dritte faltet die Längsnaht
- Pneumatische Öffnung der Räder für die Längssiegelung
- Serienmässige dynamische Formschulter mit numerischer Positionsanzeige
- Inkl. Druckmarkensteuerung für bedruckte Folien, Funktion «kein Produkt-kein Beutel» zur Vermeidung von Leerbeuteln und Folien-Endkontrolle

Steuerung & Sicherheit

- FLXMOD® Steuerung, ausgestattet mit 7 Zoll Farb-Touch-screen, bedienerfreundlicher Menuführung, IN / OUT-Steuermodulen für digitale und analoge Ein- / Ausgänge, kontrollierte Temperaturerfassung über Temperaturfühler
- 50 verfügbare Rezeptspeicherplätze
- Einlaufband, Quer- und Längssiegelung, Schubbewegung der Quersiegelung und Auslaufband mit treibergesteuerten Servomotoren
- Alle produktberührenden Gleitflächen aus Edelstahl AISI304
- Erfüllung EG-Normen

Mechanik & Bedienung

- 1500 mm langes Einlaufband mit verstellbaren Führungen und leicht austauschbaren Pushern (FW550S SERVO, FW750S SERVO)
- 2000 mm langes Einlaufband mit herausnehmbarem Transportgurt für einfache Reinigung und verstellbaren Führungen (FW550S-LR SERVO, FW750S-LR SERVO)
- Folienrollenhalter mit frequenzgesteuertem Motor und pneumatischer Spannwelle
- Motorisierte Höhenverstellung der Siegelbacken (Center Sealing) vom Programm abrufbar
- Motorisiertes und höhenverstellbares Produktauslaufband
- Folienabwicklung und Auslaufband mit unabhängigen, frequenzgesteuerten Motoren angetrieben
- Auffangwannen für Produktreste unter der gesamten Länge des Einlaufbandes mit einfacher Entnahmemöglichkeit (für einfache Reinigung)

Technische Daten, Seite 18

Video

4.0 ready

FW550S SERVO, FW750S SERVO

- Folienzuführung von oben
- Bis zu 80 Packungen pro Minute
- Breite Siegelbacken:
  250 mm (FW550S SERVO), 350 mm (FW750S SERVO)
- Maximale Produkthöhe:
  120 mm (FW550S SERVO), 200 mm (FW750S SERVO)
- Maximale Folienbreite:
  550 mm (FW550S SERVO), 750 mm (FW750S SERVO)



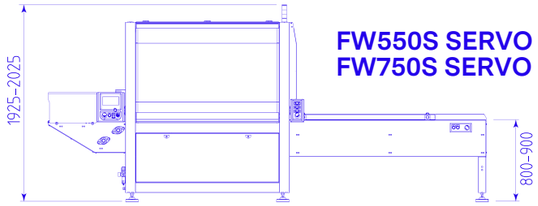

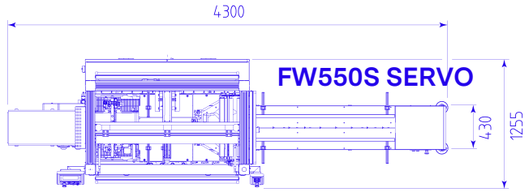

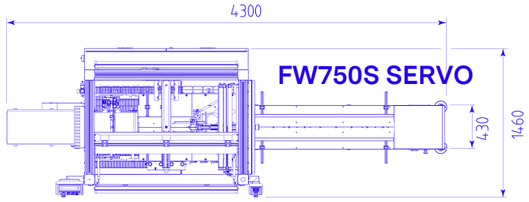

Video

4.0 ready

FW550S-LR SERVO, FW750S-LR SERVO

- Folienzuführung von unten
- Bis zu 80 Packungen pro Minute
- Breite Siegelbacken:
  250 mm (FW550S-LR SERVO), 350 mm (FW750S-LR SERVO)
- Maximale Produkthöhe:
  150 mm (FW550S-LR SERVO), 200 mm (FW750S-LR SERVO)
- Maximale Folienbreite:
  550 mm (FW550S-LR SERVO), 750 mm (FW750S-LR SERVO)



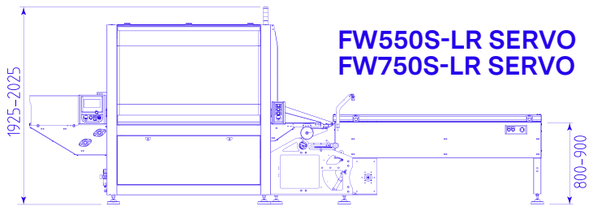

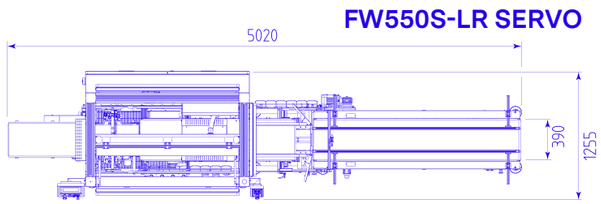

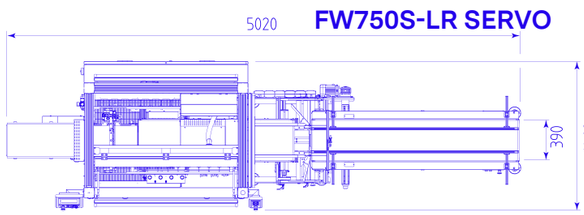

Technische Daten

	Maschinen Modell	Stromversorgung V	Strom-versorgung Hz	Elektrische Leistung W	Druckluft bar	Verschweissstab mm	Max. Produkthöhe mm	Produktion bis zu ppm*	Max. Masse Folienrolle mm	Masse Maschine mm	Nettogewicht Maschine kg
Rotierendes Siegelsystem	**FW300E ◊**	220 / 240 1PH+N+PE	50 / 60	2650	–	150	60	80	300 – ø 300	2645 x 795 h 1590 – 1690	330
	FW400E ◊	220 / 240 1PH+N+PE	50 / 60	2650	6	150	80	100	400 – ø 300	2645 x 795 h 1590 – 1690	330
	FW500E ◊	220 / 240 1PH+N+PE	50 / 60	2650	6	250	100	120	500 – ø 300	3705 x 930 h 1590 – 1690	440
	FW550	380 / 415 3PH+N+PE 220 / 240 3PH+PE	50 / 60	4800	6	250	120	100 ** / 200 ***	550 – ø 350	4085 x 1255 h 1925 – 2025	745
	FW750	380 / 415 3PH+N+PE 220 / 240 3PH+PE	50 / 60	4800	6	350	120	100 ** / 200 ***	750 – ø 350	4085 x 1460 h 1925 – 2025	765
	FW550-LR	380 / 415 3PH+N+PE 220 / 240 3PH+PE	50 / 60	5900	6	250	120	100	550 – ø 350	4805 x 1255 h 1925 – 2025	815
	FW750-LR	380 / 415 3PH+N+PE 220 / 240 3PH+PE	50 / 60	5900	6	350	120	100	750 – ø 350	4805 x 1460 h 1925 – 2025	835
Vertikales, taktendes Siegelsystem	**FW550S**	380 / 415 3PH+N+PE 220 / 240 3PH+PE	50 / 60	5300	6	250	120	40	550 – ø 350	4300 x 1255 h 1925 – 2025	775
	FW750S	380 / 415 3PH+N+PE 220 / 240 3PH+PE	50 / 60	5300	6	350	200	40	750 – ø 350	4300 x 1460 h 1925 – 2025	795
	FW550S-LR	380 / 415 3PH+N+PE 220 / 240 3PH+PE	50 / 60	6400	6	250	150	40	550 – ø 350	5020 x 1255 h 1925 – 2025	845
	FW750S-LR	380 / 415 3PH+N+PE 220 / 240 3PH+PE	50 / 60	6400	6	350	200	40	750 – ø 350	5020 x 1460 h 1925 – 2025	865
Vertikales, kontinuierliches Siegelsystem	**FW550S SERVO**	380 / 415 3PH+N+PE 220 / 240 3PH+PE	50 / 60	7100	6	250	120	80	550 – ø 350	4300 x 1255 h 1925 – 2025	825
	FW750S SERVO	380 / 415 3PH+N+PE 220 / 240 3PH+PE	50 / 60	7100	6	350	200	80	750 – ø 350	4300 x 1460 h 1925 – 2025	845
	FW550S-LR SERVO	380 / 415 3PH+N+PE 220 / 240 3PH+PE	50 / 60	8200	6	250	150	80	550 – ø 350	5020 x 1255 h 1925 – 2025	895
	FW750S-LR SERVO	380 / 415 3PH+N+PE 220 / 240 3PH+PE	50 / 60	8200	6	350	200	80	750 – ø 350	5020 x 1460 h 1925 – 2025	915

* ppm (Produkte pro Minute) – Die angegebene Geschwindigkeit kann je nach Produktmassen, Bündelformat und Art der verwendeten Folie variieren.
** Mit nur einem Querverschweissstab
*** Mit zwei Querverschweissstäben
◊ Grundsätzlich sind auf Anfrage alle Modelle in INOX-Ausführung erhältlich

Die hier enthaltenen Informationen können ohne Vorankündigung geändert werden. Die verfügbaren Zubehörteile werden in dem Preisangebot spezifiziert.

Unser Versprechen an Sie

Qualität entsteht durch Engagement, Wertschätzung und Achtsamkeit. Unser Qualitätsmanagement beginnt bei den internen Prozessen und im Umgang mit unseren Mitarbeitenden. Das schafft Vertrauen und liefert die Basis für unsere Produkte. Und unser solides Unternehmen, das auf Zukunft baut.

Wir verfügen über integrierte Managementsysteme:

Unsere Produktionsstandorte garantieren die Sicherheit für Verpackungen bei Lebensmittelanwendungen

Globale Qualität auf höchstem Niveau

Zertifizierung der Nachhaltigkeit

Der Recycling-Kreislauf

Post-Industrial-Recycling

Material, das durch Wiederverwendung von sauberen Abfällen aus der eigenen Produktion hergestellt wurde. Daraus entstehen lebensmittelkonforme SaroLon Folien.

Post-Consumer-Recycling

Mischabfälle von Endverbrauchern, also Haushalten, gewerbliche oder industrielle Einrichtungen. Z.B. aus dem Gelben Sack. Durch das Advanced-Recycling (Pyrolyse-Verfahren) entstehen wieder saubere, lebensmittelkonforme SaroLon Folien. Nachgewiesen im Massenbilanzverfahren, kontrolliert durch die ISCC Auditierung.

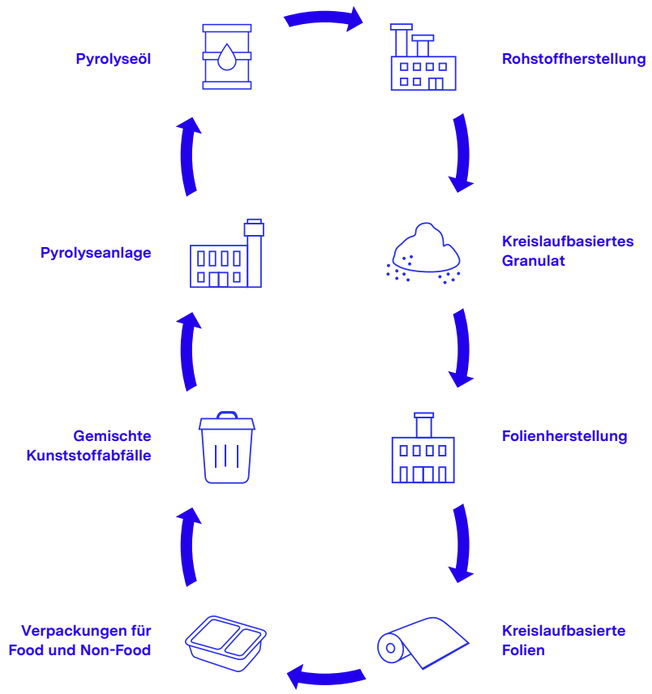

Gedruckt auf Lessebo 1.3 Rough Bright, 170 gm²
zertifiziert nach Cradle to Cradle Certified® Gold

SaroGreen – future-packed solutions

Wir machen Verpackungen fit für die Zukunft: SaroGreen ist unsere Erfolgsformel für innovative Folienverpackungen von morgen. Recyclingfähig, ressourcenschonend und effizient. Gemeinsam packen wir es an und übernehmen Verantwortung. Für eine bessere Welt.

SARO GREEN



01

Unsere Folien sind recyclingfähig
Wiederverwertung ist wirksamer Klimaschutz. Er beginnt bereits im Produktdesign. Unsere eingesetzten Rohstoffe sind vollständig wiederverwertbar.

02

Unsere Folien sind nur so dick wie nötig
Wir holen das Optimum aus jedem Verpackungsmaterial. Dünner, dafür stabiler heisst die Lösung. Für maximale Sicherheit. Für maximale Frische von Lebensmitteln.

03

Unsere Folien sind hergestellt aus erneuerbaren Rohstoffen
Mit unseren Folien bringen Sie Wirtschaftlichkeit und Nachhaltigkeit unter einen Hut und engagieren sich für innovative Kunststoffentwicklungen aus erneuerbaren oder recycelten Rohstoffen.

04

Unsere Folien sind CO2-bilanziert
Gleichen Sie Ihren berechneten CO2-Impact in konkreten Klimaschutzprojekten aus. Wir unterstützen zertifizierte Klimaschutzprojekte von myclimate in der Schweiz, Deutschland und Österreich.

Saropack Kompetenz
All 4 One

Als Verpackungsspezialist bieten wir das Rundum-Sorglos-Paket. «All 4 One». Die richtige Technik, die passende Folie. Future-proofed, wohlverstanden. Darin steckt eine pralle Ladung Expertise und Servicequalität vom Profi.

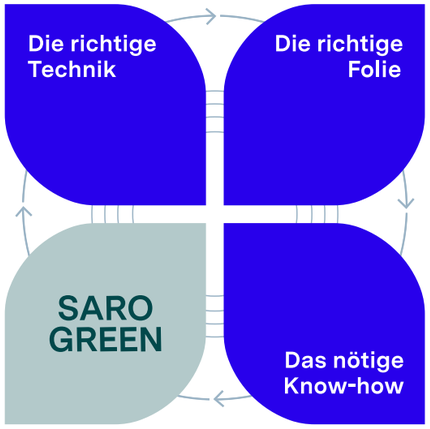

Die richtige Technik

Ihre Ziele stehen im Mittelpunkt. Gemeinsam finden wir die geeignete Verpackungsmaschine, die Ihre Erfolgsstrategie unschlagbar macht. Wie und wo können wir Sie unterstützen?

Die passende Folie

Wir führen die neuen Technologien im Markt ein und bieten das breiteste Verpackungsfoliensortiment an. Folienmaterial präzise abgestimmt auf Ihre Einsatzzwecke. Hohe Verfügbarkeit und schnelle Logistik sind Kernkompetenzen.

Das nötige Know-how

Folienverpackung ist eine Kompetenz-Aufgabe: Unser Team aus Spezialisten berät und unterstützt Sie in der Lösungsfindung und Optimierung. Lassen Sie uns über Effizienz und Produktivität sprechen.

Ihre Lösung für die Zukunft

Mit SaroGreen bringen Sie Wirtschaftlichkeit und Nachhaltigkeit unter einen Hut. Erarbeiten Sie mit uns ein berechenbares Nachhaltigkeitskonzept für Ihre Folienverpackung.

Beratung & Service
In Ihrer Region

Schnelle und kurze Wege, unkompliziert und fair. Servicequalität bedeutet uns viel, darum setzen wir auf regionale Präsenz. Unsere Servicetechniker sind rasch und unkompliziert zur Stelle.

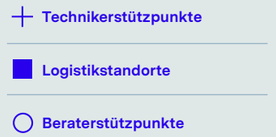

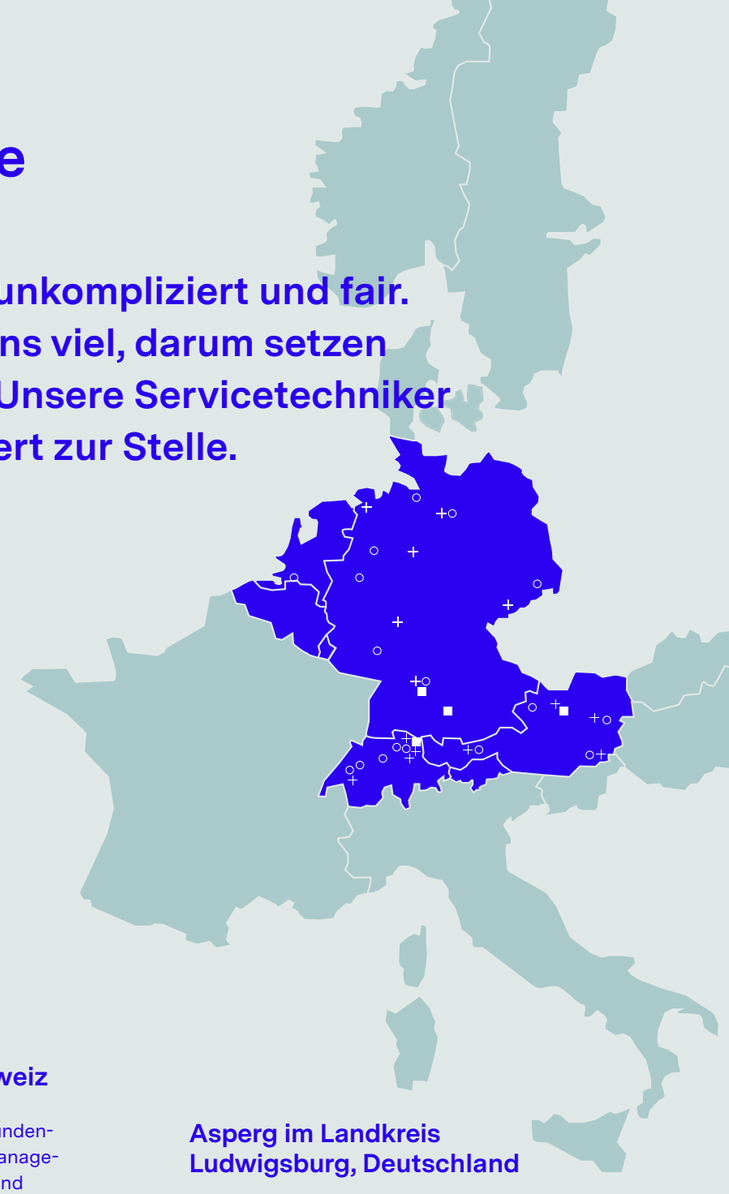

Hauptsitz der Saropack Gruppe in Rorschach am Bodensee, Schweiz

In der Zentrale laufen alle Fäden zusammen. Kundendienst, Projektleitung, Einkauf, Technik und Management arbeiten eng zusammen. Kompetentes und umweltschonendes Handeln mit Termintreue und hoher Kundenorientierung sind unsere Ansprüche.



Asperg im Landkreis Ludwigsburg, Deutschland

Hier werden unsere vielseitigen Folien konfektioniert. Schneiden, Perforieren und Drucken für Kunden in ganz Europa sind die Hauptkompetenzen. Der Standort verfügt über eine moderne Produktions- und Logistikinfrastruktur für höchste Kundenflexibilität.



future-packed solutions

Notizen

Beratung macht Ihre Lösung perfekt
Get in touch

Ausgabe 2025

Schweiz

Saropack AG
Seebleichestrasse 50
CH–9404 Rorschacherberg
T +41 71 858 38 38
saropack@saropack.ch

saropack.eu

Österreich

Saropack Handels GmbH
Vorarlberger Wirtschaftspark 2
A–6840 Götzis
T +43 552 353 540
saropack@saropack.at

Deutschland

Saropack GmbH
Wallbrunnstrasse 24
D–79539 Lörrach
T +49 762 116 986 80
saropack@saropack.de

myclimate
Wirkt. Nachhaltig
Unternehmen
myclimate.org/01-24-750456

SARO GREEN